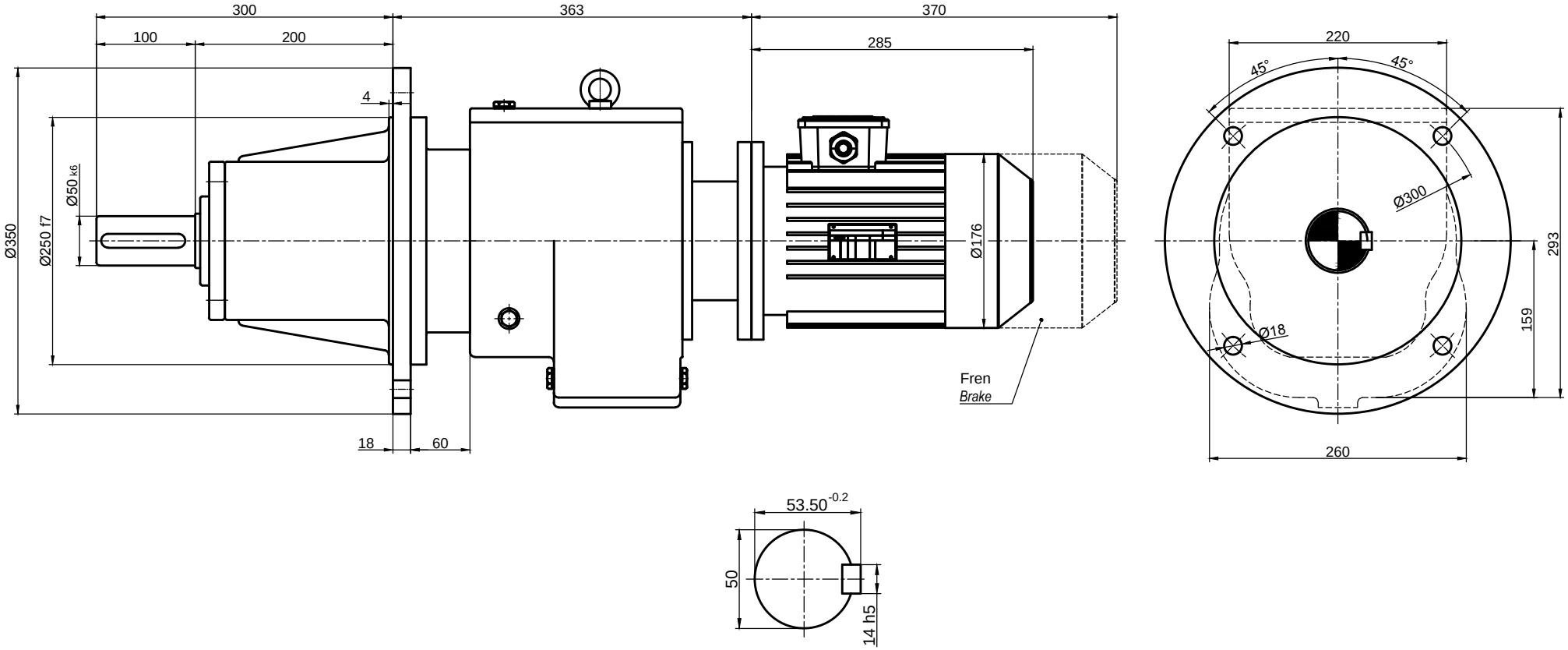

	İsim / *Name*	Tarih / *Date*	HELİS ALIN DİŞLİLİ, IEC B5 MOTOR ADAPTÖRLÜ ,MOTORLU, FLANŞLI, KOVANLI REDÜKTÖR *HELICAL SPURGEAR UNITS, WITH IEC B5 MOTOR ADAPTER, WITH MOTOR, WITH AGITATOR FLANGE*				Dişsan
Çizen / *Drawer*	-	-					
Kontrol / *Control*	-	-	Resim No / *Drawing No*	**DNMFK3-75/90L**			
Onay / *Approve*	-	-	Malzeme / *Material* -	Adet / *Quantity* -		Ölçek / *Scale* -	A4

FR.07.31 REV.01/22.07.2013