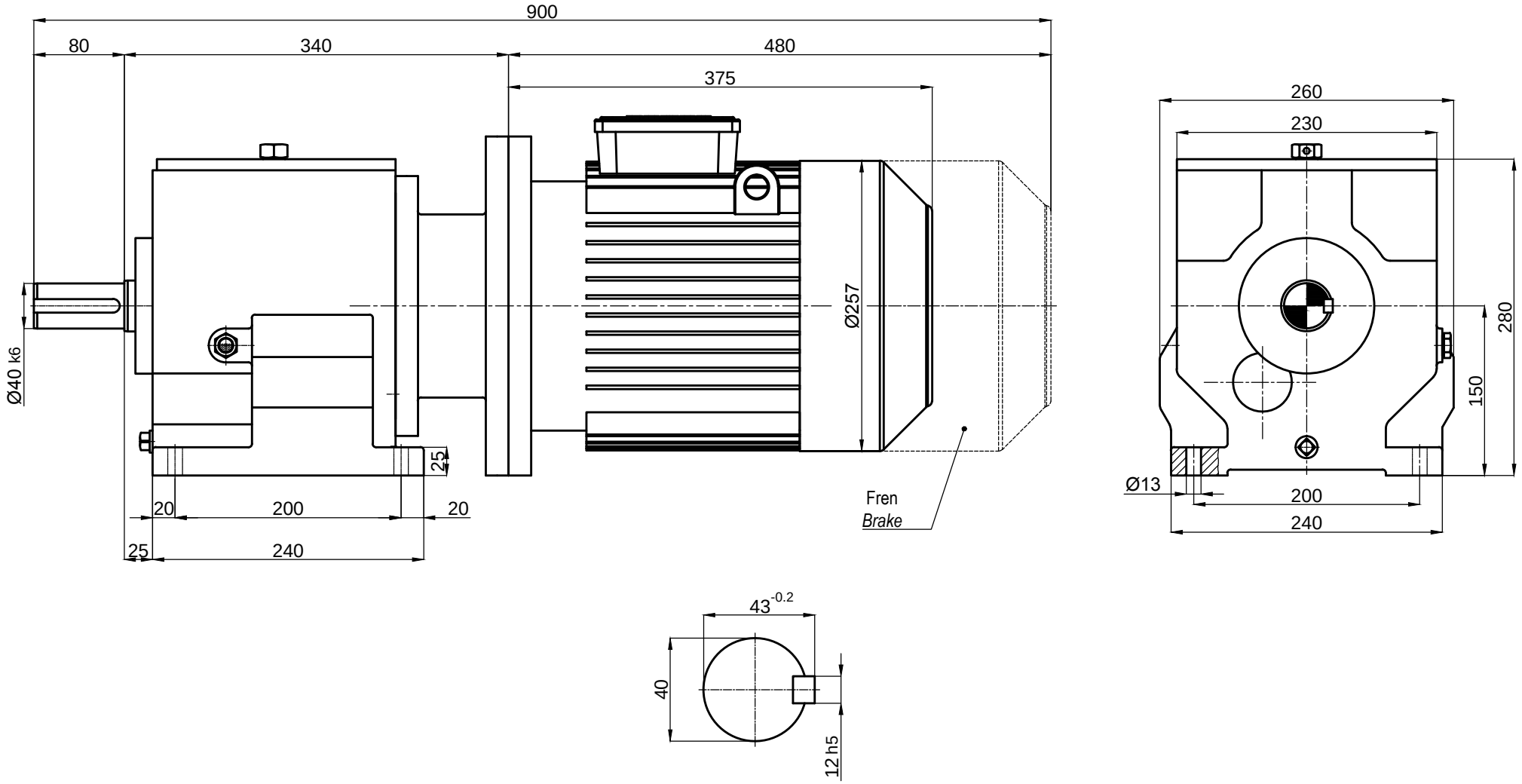

-	-							-	-
İndis	Revizyon Tanımı / *Revision Description*							Tarih / *Date*	İsim / *Name*
		İsim / *Name*	Tarih / *Date*	HELİS ALIN DİŞLİLİ, IEC B5 MOTOR ADAPTÖRLÜ ,MOTORLU, AYAKLI REDÜKTÖR *HELICAL SPURGEAR UNITS, WITH IEC B5 MOTOR ADAPTER, WITH MOTOR, FOOT MOUNTED*				Dişsan	
Çizen / *Drawer*		-	-						
Kontrol / *Control*				Resim No / *Drawing No*	**DNMA3-75/132S**				
Onay / *Approve*		-	-	Malzeme / *Material*	-	Adet / *Quantity*	-	Ölçek / *Scale* 1/1	A4

FR.07.31 REV.01/22.07.2013