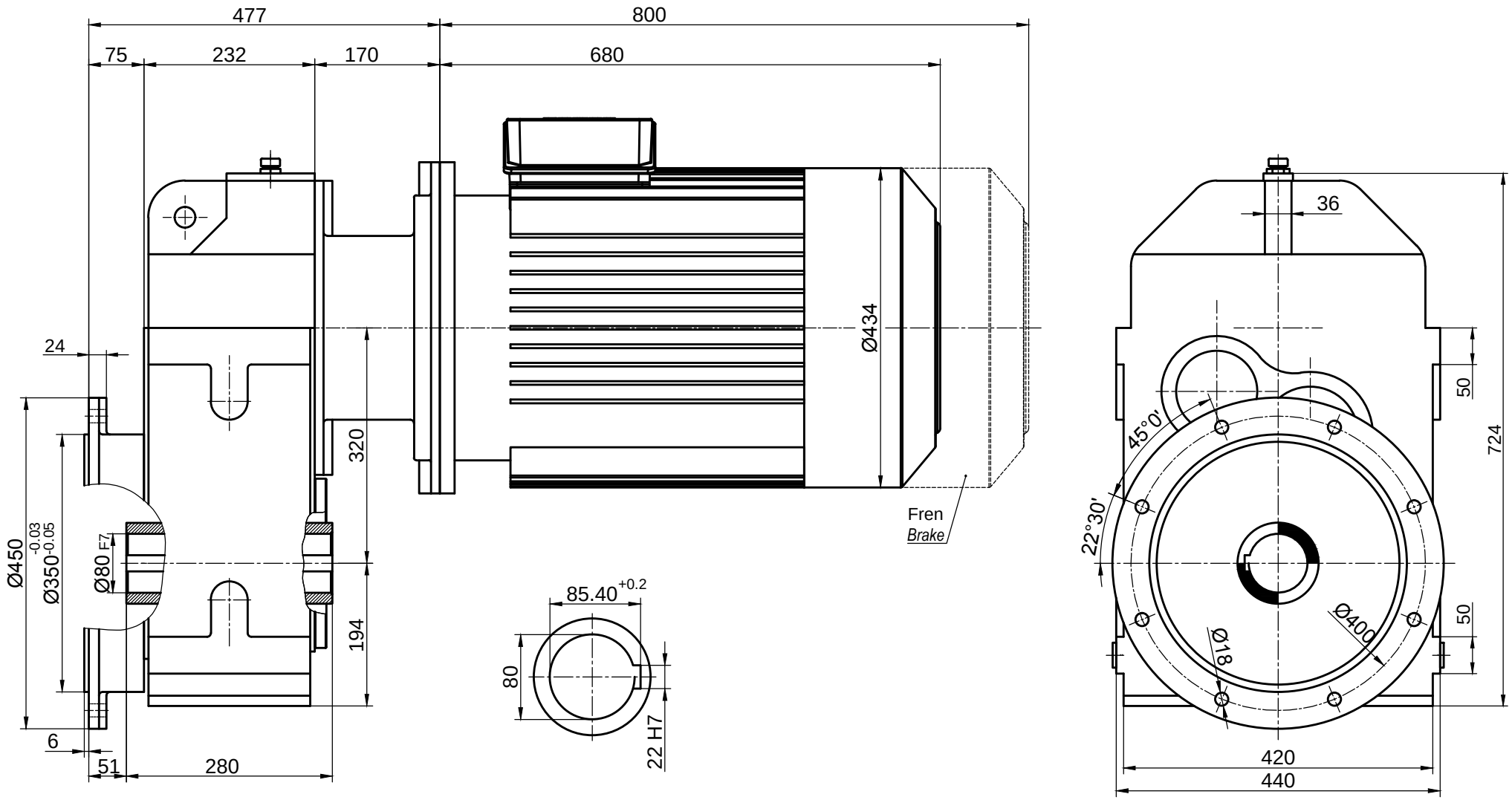

	İsim / *Name*	Tarih / *Date*	HELİS ALIN DİŞLİLİ,MİLE GEÇME, IEC B5 MOTOR ADAPTÖRLÜ, MOTORLU, FLANŞLI REDÜKTÖR *HELICAL SPUR GEAR UNITS, HOLLOW SHAFT , WITH IEC B5 MOTOR ADAPTER, WITH MOTOR , FLANGE MOUNTED*				Dişsan
Çizen / *Drawer*	-	-					
Kontrol / *Control*			Resim No / *Drawing No*	**DGNMF3-320/225M**			
Onay / *Approve*			Malzeme / *Material*	-	Adet / *Quantity*	-	Ölçek / *Scale* 1/1 A4

FR.07.31 REV.01/22.07.2013