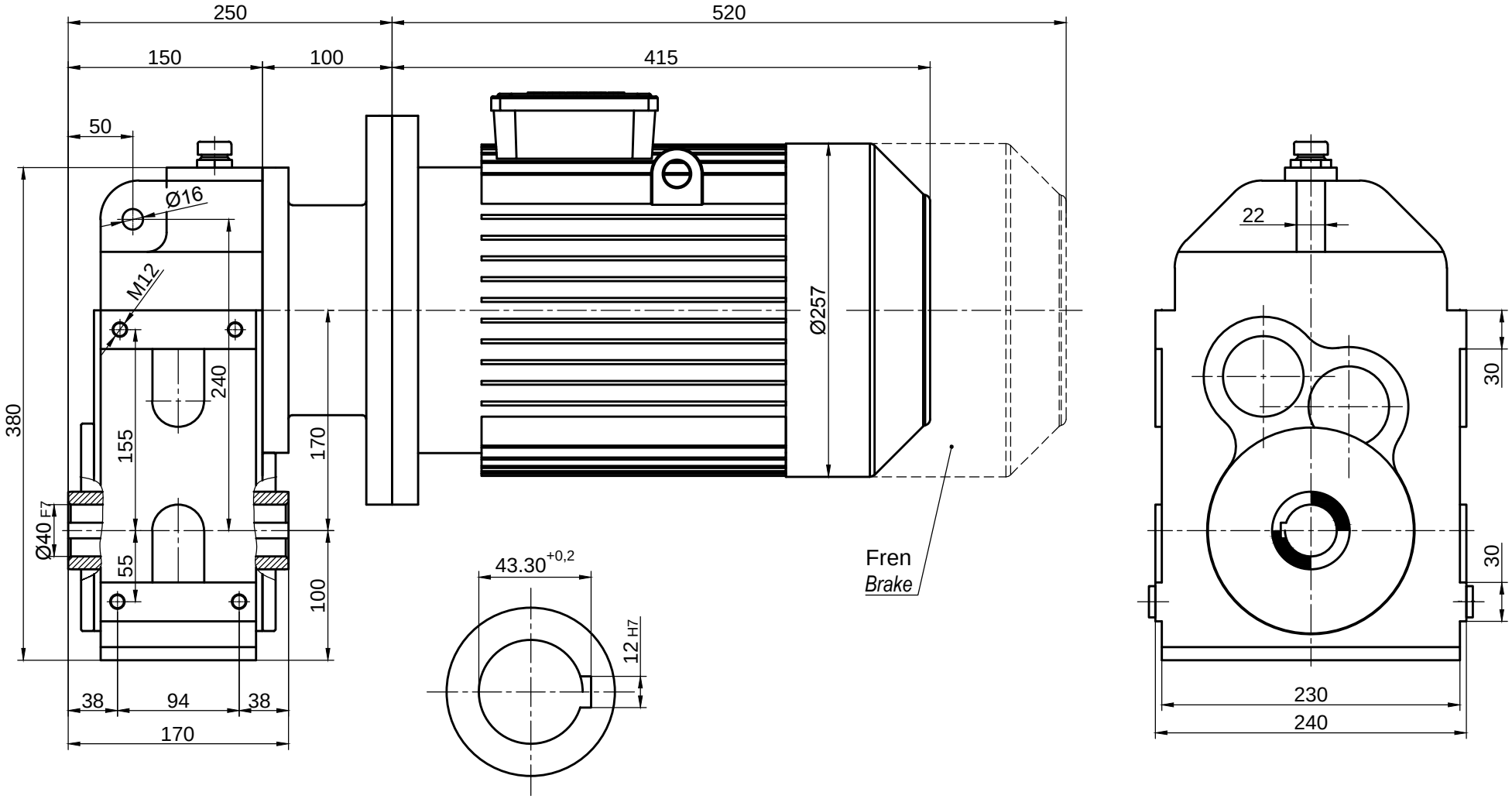

	İsim / *Name*	Tarih / *Date*	HELİS ALIN DİŞLİLİ,MİLE GEÇME , IEC B5 MOTOR ADAPTÖRLÜ, MOTORLU REDÜKTÖR *HELICAL SPUR GEAR UNITS, SHAFT MOUNTED, WITH IEC B5 MOTOR ADAPTER, WITH MOTOR*			Dişsan
Çizen / *Drawer*	-	-				
Kontrol / *Control*	-	-	Resim No / *Drawing No*	**DGNM3-160/132M**		
Onay / *Approve*	-	-	Malzeme / *Material* -	Adet / *Quantity* -	Ölçek / *Scale* 1/1	A4

FR.07.31 REV.01/22.07.2013