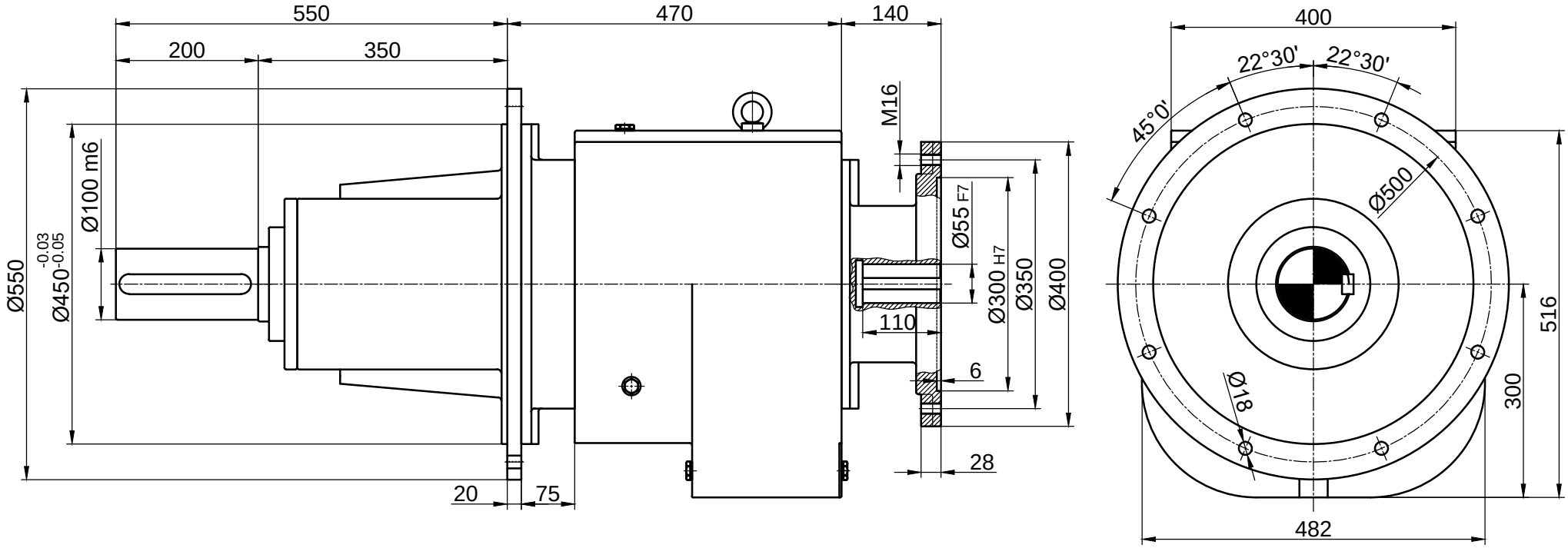

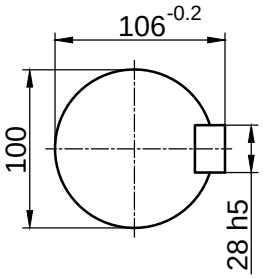

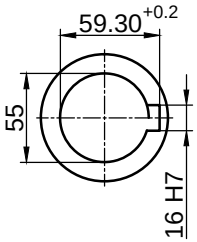

-	-			-	-
İndis	Revizyon Tanımı / *Revision Description*			Tarih / *Date*	İsim / *Name*
	İsim / *Name*	Tarih / *Date*	HELİS ALIN DİŞLİLİ, IEC B5 MOTOR ADAPTÖRLÜ ,MOTORSUZ , FLANŞLI, KOVANLI REDÜKTÖR *HELICAL SPURGEAR UNITS, WITH IEC B5 MOTOR ADAPTER, WITHOUT MOTOR, WITH AGITATOR FLANGED*		Dişsan
Çizen / *Drawer*	-	-	Resim No / *Drawing No*	**DNFK3-160/200**	
Kontrol / *Control*	-	-			
Onay / *Approve*	-	-	Malzeme / *Material* -	Adet / *Quantity* -	Ölçek / *Scale* - A4

FR.07.31 REV.01/22.07.2013